富士通VRF系统到KNX应用



货号: IN775FGLXXSO000

富士通应用程序经过专门设计，允许从KNX装置对富士通VRF系统进行双向控制和监控。 该解决方案允许从单个界面集成多达 4 个室内机。

富士通转KNX - 最多4台室内机

特点和优点

- **KNX 标准数据点 （DPT） 支持**
  支持 KNX 标准数据点 （DPT），保证了简单的 KNX 设备/系统集成。
- **自动识别**
  扫描功能可用于自动识别VRF系统中的单元。
- **单个室内机能耗信号**
  每个室内机的能耗信号都可用，因此可以单独检查。
- **Intesis MAPS的调试友好型方法**
  模板可以根据需要随时导入和重复使用，从而大大缩短调试时间。
- **直接进入室外机**
  连接很简单，因为接口直接连接到室外机的通信总线。
- **室外机信号**
  分配给室外机的信号可用于集成。
- **数据点支持**
  提供广泛的监视和控制数据点。
- **配置工具和界面自动更新**
  Intesis MAPS配置工具和接口固件都可以接收自动更新。

富士通VRF系统到KNX应用



常规

容量	XXS: Up to 4 indoor units
净宽 （mm）	106
净高 （mm）	90
净深 （mm）	58
净重 （g）	194
包装宽度 （mm）	125
包装高度 （mm）	85
填充深度 （mm）	140
包装重量 （g）	356
工作温度 °C Min	0º
工作温度 °C Max	60º
储存温度 °C min	-30
储存温度 °C Max	60
输入电压 （V）	For DC: 12 .. 36 VDC ±10%, Max: 250 mA For AC: 24 VAC ±10 %, 50-60 Hz, Max: 127 mA Recommended voltage: 24 VDC, Max: 127 mA
电源连接器	3-pole
交付内容	Intesis 网关和安装手册
不包括（在交付中）	不包括电源。
安装	DIN rail mount (bracket included)
外壳材料	塑料

富士通VRF系统到KNX应用



常规

包装材料	硬纸板
保修（年）	3 years

标识和状态

产品 ID	IN775FGLXXSO000_KNX_FGL
原产国	西班牙
海关编码	8517620000
双重用途	不

物理特征

连接器/输入/输出	电源、EIA-485、KNX、以太网、HVAC 端口、二进制输入（干触点）、控制台端口 USB。
LED指示灯	网关和通信状态。
按钮	恢复出厂设置。 I-Am 消息（仅适用于 BACnet）。 正常模式/编程模式开关（仅适用于 KNX）。
拨码和旋转开关	EIA-485串口配置。
包含电池	不

认证和标准

认证与合规	CE, CB, UKPSTI, UL
WEEE类别	IT和电信设备

使用案例

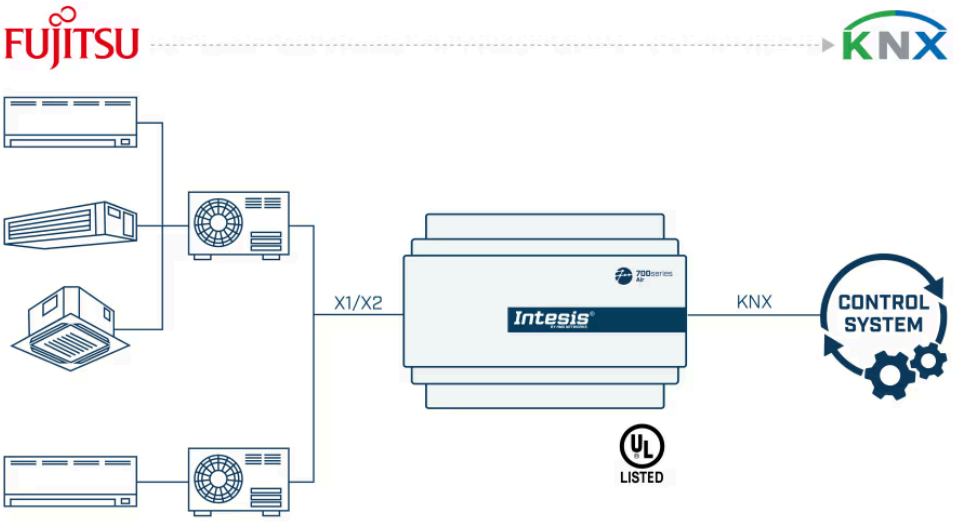

集成示例。



使用 Intesis MAPS 更改协议：BACnet、Modbus、KNX 或家庭自动化