DALI-2 转 Modbus TCP 服务器应用程序，具有 2 个 DALI 通道

货号: IN704DAL1280000

将任何 DALI/DALI-2 驱动器和 DALI-2 光传感器或占用传感器与 Modbus BMS 或任何 Modbus TCP 控制器集成。这种集成旨在使DALI设备及其数据和资源可以从基于Modbus的控制系统或设备访问，就好像它们是Modbus系统的一部分一样，反之亦然。



DALI 转 Modbus TCP - 2 个 DALI 通道

特点和优点

Modbus 支持
网关支持Modbus TCP协议。

DALI 支持
该网关通过了 DALI-2 认证，支持 DALI/DALI-2 驱动器和 DALI-2 输入设备：按钮、绝对输入设备以及占用和光传感器。

本地控制选项
占用和光传感器、按钮和绝对输入可以通过网关进行本地控制。还实施了用于能源和诊断数据的DALI标准设备类型。

每通道最多 64 个驱动器/镇流器 + 64 个 DALI-2 输入设备
每通道支持多达 64 个驱动器/镇流器 + 64 个 DALI-2 输入设备（传感器/按钮/绝对输入）。

最多支持 5 个并发 Modbus TCP 客户端
网关最多支持五个同时使用的 Modbus TCP 客户端。

使用Intesis MAPS轻松调试/集成DALI
集成和DALI调试过程通过Intesis MAPS配置工具进行管理。模板可以根据需要随时导入和重复使用，从而大大缩短调试时间。

色彩控制
Intesis MAPS提供RGB和可调白光控制，以满足对以人为本的照明的需求。

信号和电源
DALI电源集成在网关中，因此不需要外部DALI电源。总共可以定义多达 10,000 个信号，保证输出电流为 230 mA。

DALI-2 转 Modbus TCP 服务器应用程序，具有 2 个 DALI 通道



常规

容量	2 DALI channels
净宽 （mm）	88
净高 （mm）	90
净深 （mm）	58
净重 （g）	224
包装宽度 （mm）	125
包装高度 （mm）	85
填充深度 （mm）	140
包装重量 （g）	386
工作温度 °C Min	-10º
工作温度 °C Max	60º
储存温度 °C min	-30
储存温度 °C Max	60
输入电压 （V）	24 VDC, 12 W.
电源连接器	3-pole
配置	Intesis MAPS
安装条件	该网关被设计为安装在机箱内。如果机组安装在外壳外，应采取预防措施，防止静电放电到机组。当在外壳内工作时(例如，进行调整，设置开关等)，在接触设备之前应始终遵循典型的防静电预防措施。
交付内容	Intesis Gateway，安装手册，USB配置电缆。
不包括（在交付中）	不包括电源。

DALI-2 转 Modbus TCP 服务器应用程序，具有 2 个 DALI 通道



常规

安装	DIN rail mount (bracket included), Wall mount
外壳材料	塑料
保修（年）	3 years
包装材料	硬纸板

标识和状态

产品 ID	IN704DAL1280000_MBS_DAL
原产国	西班牙
海关编码	8517620000

物理特征

连接器/输入/输出	电源，两个DALI通道，以太网，控制台端口USB Mini-B型，USB存储。
LED指示灯	网关和通信状态。
按钮	恢复出厂设置。
拨码和旋转开关	未使用。
包含电池	是的
电池描述	二氧化锰锂纽扣电池。

认证和标准

产品认证信息	CE, CB, UKPSTI, UL, DALI-2

使用案例

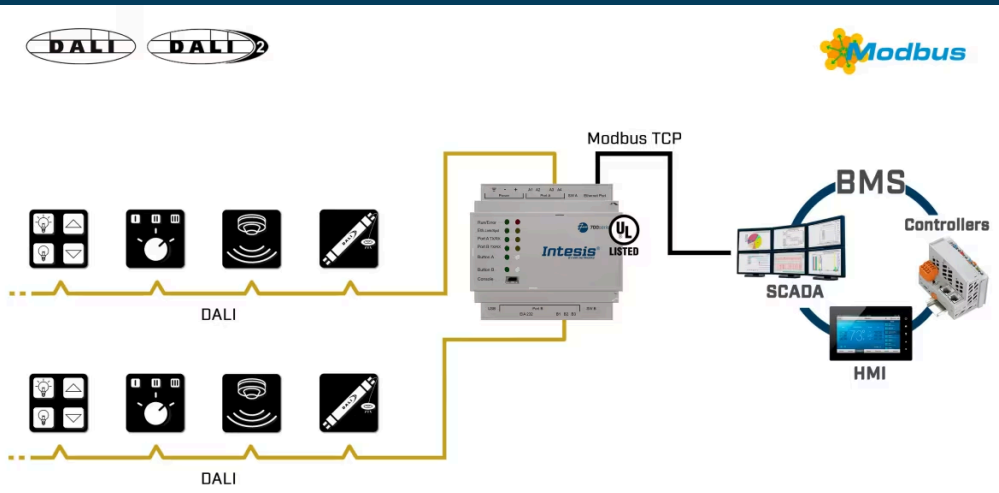

集成示例。

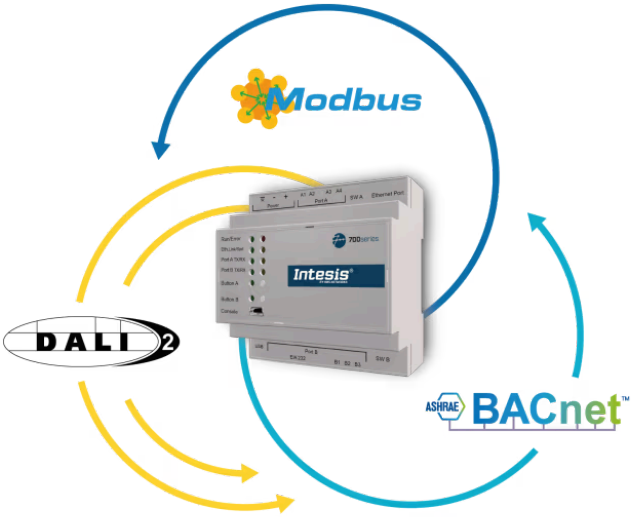

使用 Intesis MAPS 更改协议：DALI、Modbus 或 Bacnet