Fujitsu VRF Systeme zu KNX Applikation

Fujitsu zu KNX

Artikelnummer: IN775FGL00MO000

Die Fujitsu-Applikation wurde speziell entwickelt, um die bidirektionale Steuerung und Überwachung von Fujitsu VRF-Systemen von einer KNX-Installation aus zu ermöglichen. Die Lösung ermöglicht die Integration von bis zu 64 Innengeräten über eine einzige Schnittstelle.

Funktionen und Vorteile

Unterstützung von KNX-Standard-Datenpunkten (DPTs)

KNX-Standard-Datenpunkte (DPTs) werden unterstützt, was eine einfache KNX-Geräte-/Systemintegration garantiert.

Automatische Identifizierung

Für die automatische Identifizierung der im VRF-System vorhandenen Einheiten steht eine Scan-Funktion zur Verfügung.

Signale für den Energieverbrauch einzelner Inneneinheiten

Energieverbrauchssignale von jedem Innengerät sind verfügbar, so dass sie einzeln überprüft werden können.

Inbetriebnahmefreundlicher Ansatz mit Intesis MAPS

Vorlagen können beliebig oft importiert und wiederverwendet werden, wodurch die Inbetriebnahmezeit erheblich verkürzt wird.

Direkter Zugang zur Außeneinheit

Der Anschluss ist einfach, da die Schnittstelle direkt mit dem Kommunikationsbus der Außeneinheit verbunden wird.

Signale der Außeneinheit

Signale, die der Außeneinheit zugewiesen sind, stehen für die Integration zur Verfügung.

Datenpunkt-Unterstützung

Es steht eine breite Palette von Überwachungs- und Steuerungsdatenpunkten zur Verfügung.

Automatische Updates des Konfigurationstools und der Benutzeroberfläche

Sowohl das Intesis MAPS-Konfigurationstool als auch die Firmware der Schnittstelle können automatisch aktualisiert werden.

Fujitsu VRF Systeme zu KNX Applikation

Allgemeine

Kapazität	M: Up to 64 indoor units
Nettobreite (mm)	106
Nettohöhe (mm)	90
Nettotiefe (mm)	58
Nettogewicht (g)	194
Verpackungsbreite (mm)	125
Verpackungshöhe (mm)	85
Verpackungstiefe (mm)	140
Gewicht inkl. Verpackung (g)	356
Betriebstemperatur °C Min.	0º
Betriebstemperatur °C Max.	60º
Lagertemperatur °C Min.	-30
Lagertemperatur °C Max.	60
Eingangsspannung (V)	For DC: 12 .. 36 VDC ±10%, Max: 250 mA For AC: 24 VAC ±10 %, 50-60 Hz, Max: 127 mA Recommended voltage: 24 VDC, Max: 127 mA
Stromanschluss	3-polig
Montage	DIN rail mount (bracket included), Wall mount
Gehäusematerialien	Kunststoff
Garantie (Jahre)	3 years
Verpackungsmaterial	Karton

Fujitsu VRF Systeme zu KNX Applikation

Identifizierung und Status

Produkt-ID	IN775FGL00MO000_KNX_FGL
Herkunftsland	Spanien
HS-Code	8517620000
Doppelte Nutzung	Nein

Physikalische Merkmale

Enthält Batterie	Nein

Zertifizierungen und Standards

Produktzertifikate	CE, CB, UKPSTI, UL
WEEE-Kategorie	IT- und Telekommunikationsausrüstung

Anwendungsfall

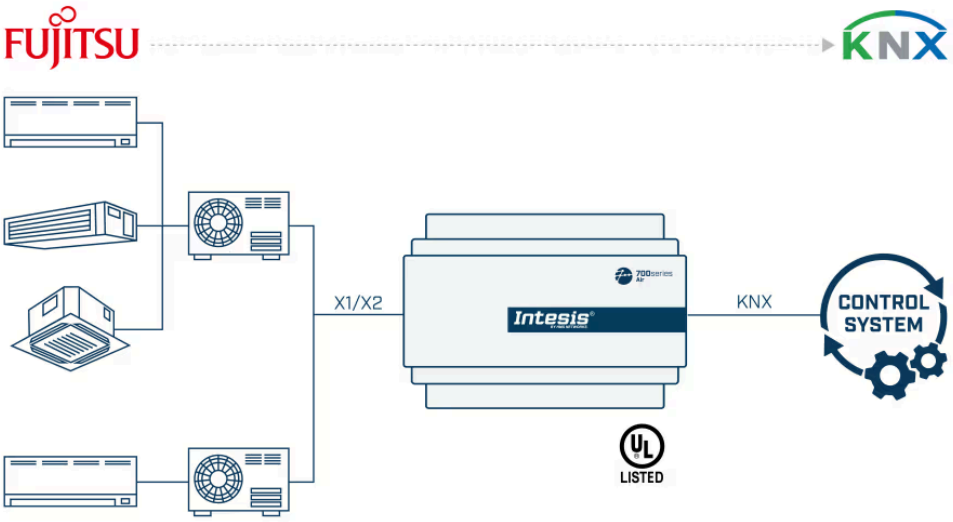

Beispiel für eine Integration.

Verwenden Sie Intesis MAPS, um das Protokoll zu ändern: BACnet, Modbus, KNX oder Home Automation