Mitsubishi Electric City Multi Systeme zu Modbus TCP/RTU Applikation

Artikelnummer: IN770AIR00SO000

Die Applikation von Mitsubishi Electric wurde speziell entwickelt, um die bidirektionale Steuerung und Überwachung von Mitsubishi Electric City Multi-Systemen von einem BMS, SCADA, einer SPS oder einem anderen Gerät aus zu ermöglichen, das als Modbus-Client fungiert. Die Lösung ermöglicht die Integration von bis zu 100 Gruppen über eine einzige Schnittstelle.

Mitsubishi Electric zu Modbus TCP/RTU

Funktionen und Vorteile

Gleichzeitige Verwaltung von Modbus TCP und RTU

Das Gateway ist ein Modbus-Server und kann sowohl Modbus TCP als auch Modbus RTU gleichzeitig verwalten.

Automatische Identifizierung

Für die automatische Identifizierung der im VRF-System vorhandenen Einheiten steht eine Scan-Funktion zur Verfügung.

Signale für den Energieverbrauch einzelner Inneneinheiten

Energieverbrauchssignale von jedem Innengerät sind verfügbar, so dass sie einzeln überprüft werden können.

Inbetriebnahmefreundlicher Ansatz mit Intesis MAPS

Vorlagen können beliebig oft importiert und wiederverwendet werden, wodurch die Inbetriebnahmezeit erheblich verkürzt wird.

Direkter Zugriff auf die zentrale Steuerung

Die Anbindung ist einfach, da die Schnittstelle über Ethernet direkt mit der zentralen Steuerung verbunden ist.

Signale der Außeneinheit

Signale, die der Außeneinheit zugewiesen sind, stehen für die Integration zur Verfügung.

Unterstützung mehrerer TCP-Clients

Die Schnittstelle unterstützt bis zu 6 TCP-Clients (eingehende Sockets).

Automatische Updates des Konfigurationstools und der Benutzeroberfläche

Sowohl das Intesis MAPS-Konfigurationstool als auch die Firmware der Schnittstelle können automatisch aktualisiert werden.

Mitsubishi Electric City Multi Systeme zu Modbus TCP/RTU Applikation

Allgemeine

Nettobreite (mm)	106
Nettohöhe (mm)	58
Nettotiefe (mm)	90
Nettogewicht (g)	240
Verpackungsbreite (mm)	130
Verpackungshöhe (mm)	85
Verpackungstiefe (mm)	140
Verpackungsgewicht (g)	550
Betriebstemperatur °C Min.	-10
Betriebstemperatur °C Max.	60
Lagertemperatur °C Min.	-30
Lagertemperatur °C Max.	60
Leistungsaufnahme (W)	127
Eingangsspannung (V)	For DC: 12 .. 36 VDC ±10%, Max: 250 mA For AC: 24 VAC ±10 %, 50-60 Hz, Max: 127 mA Recommended voltage: 24 VDC, Max: 127 mA
Stromanschluss	3-polig
Kompatibilität mit AC-Modellen	List of compatible centralized controllers: G-50, G-50A, GB-50A, GB-50ADA, AB-150, AE-200, AE-50, AE-C400, AE-C400E, AG-150A, EW-50, EW-C50, EB-50GU.
Inhalt der Lieferung	Intesis-Gateway und Installationshandbuch.
Montage	DIN rail mount (bracket included), Wall mount
Gehäusematerialien	Kunststoff

Mitsubishi Electric City Multi Systeme zu Modbus TCP/RTU Applikation

Allgemeine

Garantie (Jahre)	3 years
Verpackungsmaterial	Karton

Identifizierung und Status

Produkt-ID	IN770AIR00SO000_MBS_MIT
Herkunftsland	Spanien
HS-Code	8517620000
Doppelte Nutzung	Nein
Klassifizierungsnummer für die Exportkontrolle (ECCN)	EAR99

Physikalische Merkmale

Enthält Batterie	Nein

Zertifizierungen und Standards

ETIM Classification	EC001604
CE	Ja
CB	Ja
UKPSTI	Ja
UL	Ja
WEEE-Kategorie	IT- und Telekommunikationsausrüstung

Mitsubishi Electric City Multi Systeme zu Modbus TCP/RTU Applikation

Anwendungsfall

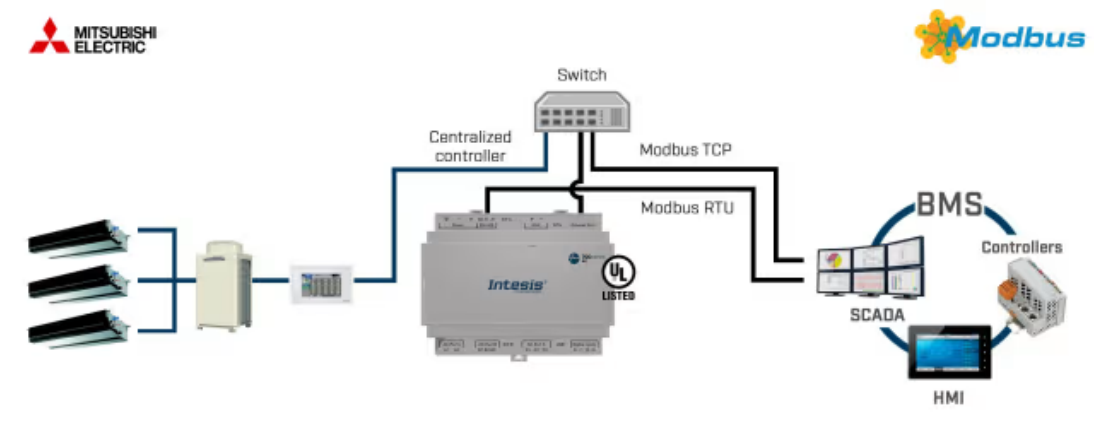

Beispiel für eine Integration.

Verwenden Sie Intesis MAPS, um das Protokoll zu ändern: BACnet, Modbus, KNX oder Home Automation