CAN-CR200

货号: 1.01.0067.44010

Ixxat CAN-CR200中继器具有两个CAN接口和一个CAN主干接口，提高了CAN总线负载能力，建立了总线系统的物理耦合，并提供电气隔离。多个中继器可以通过集成的DINrail总线轻松排列和连接，以创建各种拓扑结构并优化网络结构。

带骨干总线的CAN中继器

特点和优点

稳健的工业用途

专为工业环境设计，满足对坚固性、温度范围和安全性的高要求。

快速透明的操作

对实时行为的影响最小，相当于短线长度（约40m/200ns延迟）。实现透明传输，兼容所有更高层协议。

增强的网络可靠性

CAN-CR200通过电气隔离CAN网段和电源，自动分离网络故障并保持网络运行，确保系统可靠性。

增强的系统保护

使用 CAN-CR200，网络组件可以进行高达 1 kV 的电气隔离。这可靠地增强了对设备的保护，防止电压峰值对电子设备造成损坏。

用于简化网络扩展的骨干总线

为了实现树形或星形拓扑结构，可以通过集成的主干总线串联多个中继器，将它们无缝连接到CAN集线器，以增强连接性。

CAN网络设计的灵活性

通过启用扩展布局（短线、星形和树形拓扑）来帮助优化CAN网络结构。

布线简单，节省成本

优化的拓扑结构使布线更简单，从而减少了电缆，节省了安装和维护成本。

改进的网络监控和故障恢复

当CAN线路发生干扰时，中继器会自动断开受影响网段，并在故障解决后恢复，确保网络不间断运行。

两个CAN通道，用于扩展连接

CAN-CR200配备两个CAN通道，可用于建立两个CAN总线系统两段的物理耦合和电气隔离。

集成总线终端电阻

集成总线终端电阻器（120 Ω，可通过 DIP 开关切换）可防止线路端部的反射并确保最佳通信。

常规

净宽 （mm）	100
净高 （mm）	118
净深 （mm）	22.5
净重 （g）	136
包装宽度 （mm）	14
包装高度 （mm）	4
填充深度 （mm）	18
包装重量 （g）	219
工作温度 °C Min	-20
工作温度 °C Max	70
储存温度 °C min	-40
储存温度 °C Max	85
相对湿度	10至95%，不凝结
Vcc 标称值时的电流消耗类型值 （mA）	41
电流消耗 Vcc 标称值 （mA）时的最大值	100
输入电压 （V）	+9 V to +32 V DC
隔离	1 kV DC持续1秒
交付内容	CAN中继器，用户手册
安装	DIN rail mount (bracket included)

常规

外壳材料	用于顶帽导轨安装的聚酰胺外壳
包装材料	硬纸板
保修（年）	1

标识和状态

产品 ID	1.01.0067.44010
接班人	1.01.0211.20000
原产国	德国
海关编码	8517620000
出口管制分类编号 （ECCN）	EAR99

物理特征

连接器/输入/输出	2 x D-Sub 9 接口， 1 x 主干总线， 1 x 电源接口

CAN特性

CAN模式	高速CAN技术（ISO 11898-2），带CAN扼流圈
CAN收发器	TI SN65HVD251
CAN波特率	高达1 Mbit/s

认证和标准

防护等级 IP	IP30
ETIM分类	EC000698
WEEE类别	IT和电信设备

使用案例

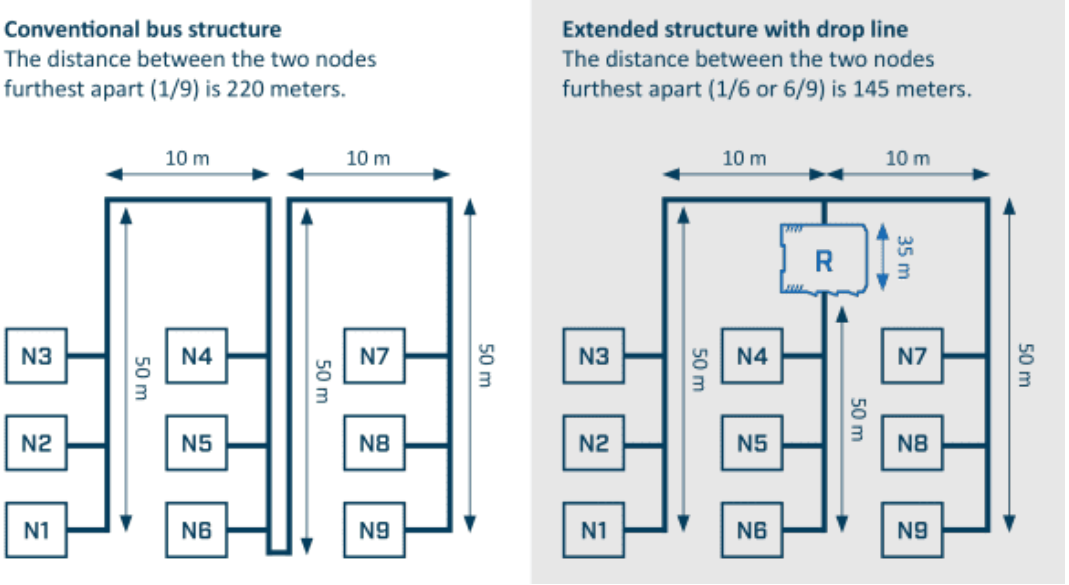

CAN 中继器可用于更好地使电缆布线适应环境条件。可以制作短线，总线结构可以扩展为星形/树形结构，从而节省电缆长度。较短的电缆长度减少了对信号线的干扰，并实现了更高的比特率。通过中继器连接的网段是电气解耦的，因此为连接的参与者提供过压保护。