M-BUS转Modbus TCP和RTU服务器网关

货号: INMBSMEB0100000

将任何 M-Bus 设备与 Modbus BMS 或任何 Modbus TCP 或 Modbus RTU 控制器集成。这种集成旨在使M-Bus设备、其寄存器和资源可以从基于Modbus的控制系统或设备访问，就好像它们是Modbus系统的一部分一样，反之亦然。

M-BUS 转 Modbus TCP 和 RTU

特点和优点

- **最多支持六个并发 Modbus TCP 客户端**
  网关最多支持六个同时的 Modbus TCP 客户端。
- **与Intesis MAPS轻松集成**
  使用Intesis MAPS配置工具可以快速轻松地管理集成过程。
- **配置工具和网关自动更新**
  Intesis MAPS配置工具和网关的固件都可以接收自动更新。
- **嵌入式M-Bus电平转换器**
  网关中嵌入了 M-Bus 电平转换器，因此无需外部转换器。
- **支持 Modbus RTU 和 Modbus TCP**
  网关同时支持 Modbus RTU 和 Modbus TCP 协议。
- **Intesis MAPS的调试友好型方法**
  模板可以根据需要随时导入和重复使用，从而大大缩短了调试时间。
- **自动仪表检测和寄存器发现**
  扫描功能可用于自动识别 M-Bus 设备和寄存器发现。

M-BUS转Modbus TCP和RTU服务器网关

常规

净宽 （mm）	88
净高 （mm）	90
净深 （mm）	58
净重 （g）	159
包装宽度 （mm）	127
包装高度 （mm）	86
填充深度 （mm）	140
包装重量 （g）	184
工作温度 °C Min	0
工作温度 °C Max	60
储存温度 °C min	-30
储存温度 °C Max	60
功耗 （W）	13
输入电压 （V）	24VDC +/-10%.
电源连接器	3-pole
配置	Intesis MAPS
容量	高达10米
安装条件	此网关设计为安装在机柜内。如果装置安装在外壳外，应始终采取预防措施，防止静电放电至装置。在外壳内工作时（例如，进行调整、设置开关等），在接触装置之前，应始终遵循典型的防静电预防措施。
交付内容	Intesis网关，安装手册，USB配置电缆。

M-BUS转Modbus TCP和RTU服务器网关

常规

不包括（在交付中）	不包括电源。
安装	DIN rail mount (bracket included), Wall mount
外壳材料	塑料
保修（年）	3 years
包装材料	硬纸板

标识和状态

产品 ID	INMBSMEB0100000
原产国	西班牙
海关编码	8517620000
双重用途	不
出口管制分类编号 （ECCN）	EAR99

物理特征

连接器/输入/输出	电源、KNX、MBUS、以太网、控制台端口USB、USB存储。
LED指示灯	网关和通信状态。
拨码和旋转开关	EIA-485串行端口配置。
包含电池	是的
电池描述	二氧化锰锂纽扣电池。

认证和标准

ETIM分类	EC001604
CE	是的
CB	是的
UKPSTI	是的

认证和标准

UL认证	是的
KC	是的
WEEE类别	IT和电信设备

使用案例

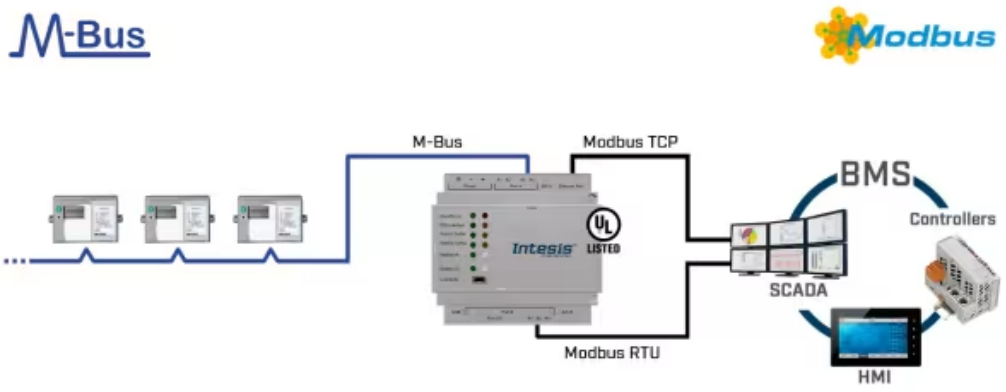
M-Bus
Modbus
M-Bus
Modbus TCP
BMS
Controllers
Intesis
LISTED
SCADA
Modbus RTU
HMI

集成示例。